## 0+225.00

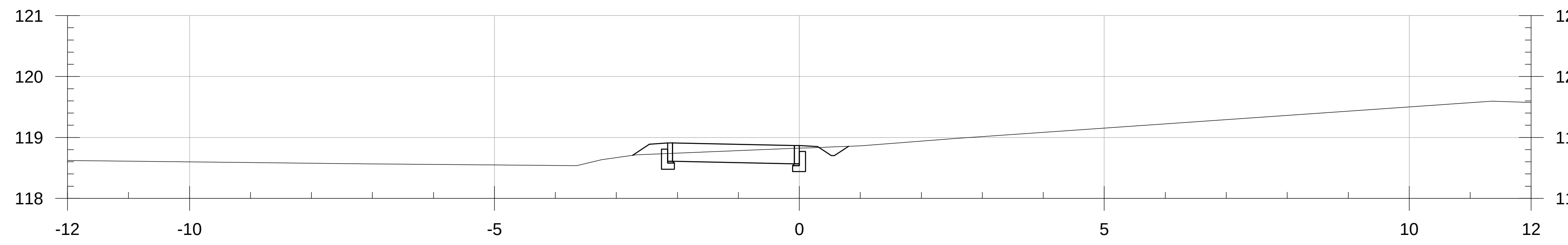

| | | | | | | | | |
|---|---|---|---|---|---|---|---|---|
| Rzędna istniejąca: | 118,54 | 118,71 | 118,72 | 118,74 | 118,82 | 118,84 | 118,85 | 118,86 |
| Odległość od osi: | -3,65 | -2,74 | -2,46 | -2,16 | 0,00 | 0,30 | 0,57 | 0,81 |
| Rzędna projektowana: | | 118,71 | 118,89 | 118,91 | 118,87 | 118,85 | 118,70 | 118,86 |

## 0+245.78

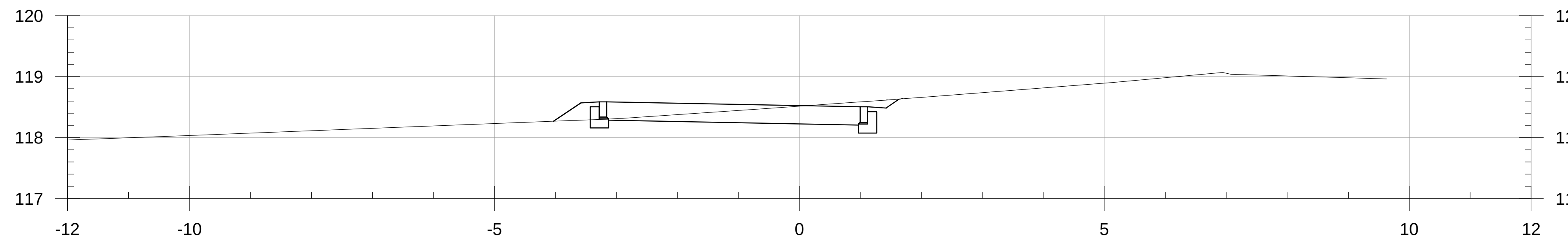

| | | | | | | | | |
|---|---|---|---|---|---|---|---|---|
| Rzędna istniejąca: | 118,27 | 118,29 | 118,30 | | 118,58 | 118,61 | 118,63 | 119,07 |
| Odległość od osi: | -4,03 | -3,58 | -3,16 | | 1,00 | 1,42 | 1,64 | 6,94 |
| Rzędna projektowana: | 118,27 | 118,57 | 118,59 | | 118,50 | 118,48 | 118,63 | |

## 0+250.00

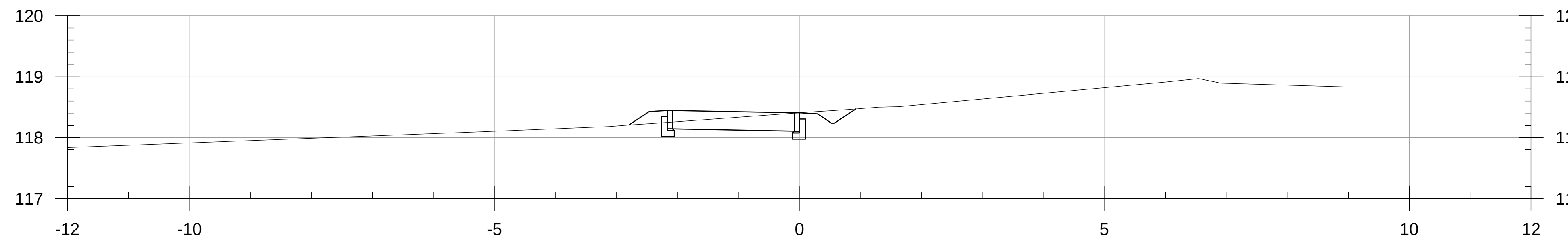

| | | | | | | | | |
|---|---|---|---|---|---|---|---|---|
| Rzędna istniejąca: | 118,20 | 118,23 | 118,25 | 118,40 | 118,43 | 118,44 | 118,47 | 118,97 |
| Odległość od osi: | -2,79 | -2,46 | -2,16 | 0,00 | 0,30 | 0,57 | 0,93 | 6,55 |
| Rzędna projektowana: | 118,20 | 118,43 | 118,44 | 118,40 | 118,39 | 118,24 | 118,47 | |

## 0+275.00

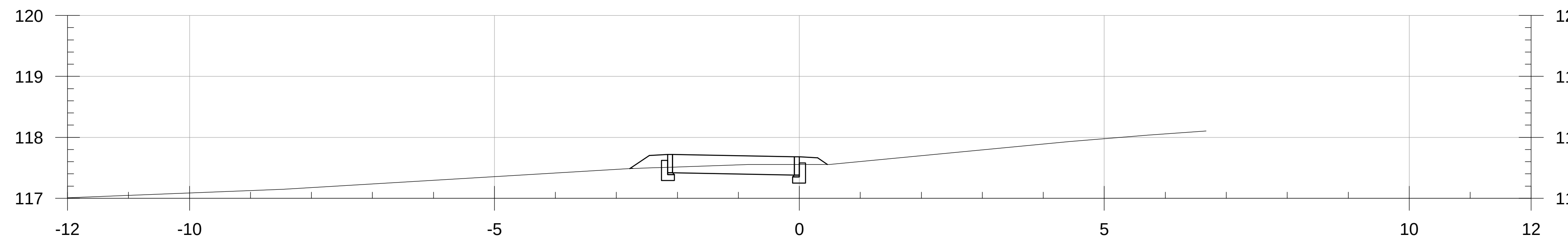

| | | | | | | | |
|---|---|---|---|---|---|---|---|
| Rzędna istniejąca: | 117,49 | 117,50 | 117,51 | 117,55 | 117,55 | 117,55 | 118,10 |
| Odległość od osi: | -2,78 | -2,46 | -2,16 | 0,00 | 0,30 | 0,46 | 6,67 |
| Rzędna projektowana: | 117,49 | 117,70 | 117,72 | 117,68 | 117,66 | 117,55 | |

## 0+300.00

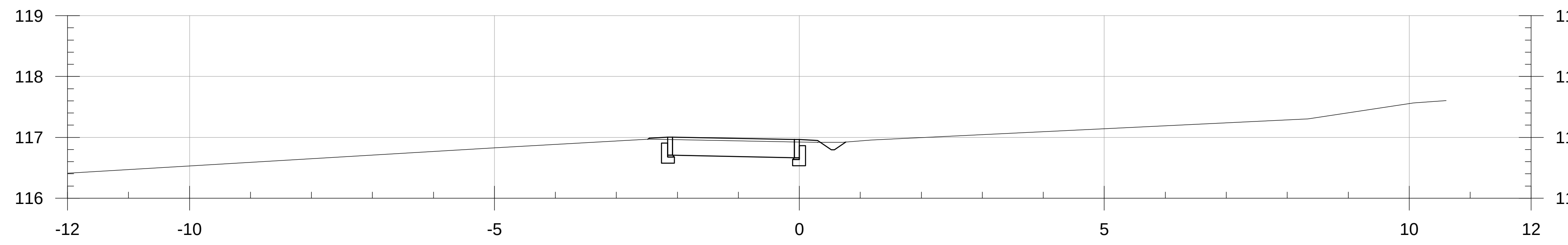

| | | | | | | | | | |
|---|---|---|---|---|---|---|---|---|---|
| Rzędna istniejąca: | 116,41 | 116,97 | 116,97 | 116,96 | 116,92 | 116,92 | 116,92 | 116,92 | 117,30 |
| Odległość od osi: | -12,00 | -2,48 | -2,46 | -2,16 | 0,00 | 0,30 | 0,57 | 0,76 | 8,34 |
| Rzędna projektowana: | | 116,97 | 116,99 | 117,00 | 116,96 | 116,95 | 116,80 | 116,92 | |

## 0+325.00

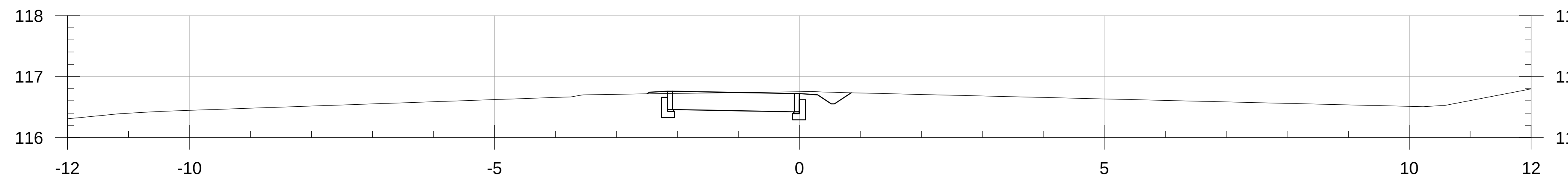

| | | | | | | | | | | |
|---|---|---|---|---|---|---|---|---|---|---|
| Rzędna istniejąca: | 116,31 | 116,72 | 116,72 | 116,72 | 116,75 | 116,75 | 116,74 | 116,73 | 116,50 | 116,79 |
| Odległość od osi: | -12,00 | -2,50 | -2,46 | -2,16 | 0,00 | 0,30 | 0,57 | 0,85 | 10,23 | 12,00 |
| Rzędna projektowana: | | 116,72 | 116,74 | 116,76 | 116,72 | 116,70 | 116,55 | 116,73 | | |

## 0+350.00

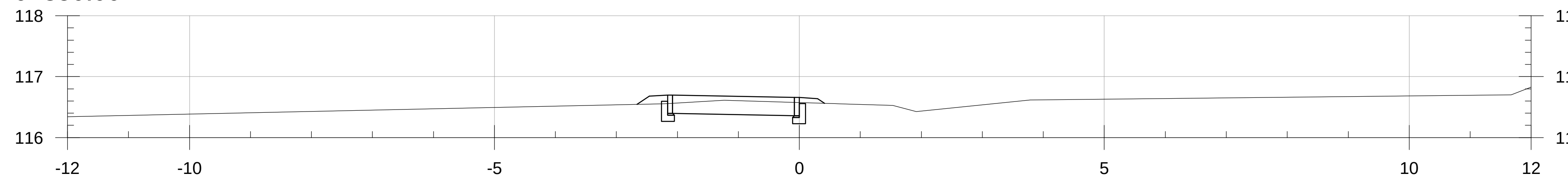

| | | | | | | | | |
|---|---|---|---|---|---|---|---|---|
| Rzędna istniejąca: | 116,34 | 116,54 | 116,55 | 116,56 | 116,57 | 116,57 | 116,56 | 116,43 |
| Odległość od osi: | -12,00 | -2,66 | -2,46 | -2,16 | 0,00 | 0,30 | 0,42 | 1,92 |
| Rzędna projektowana: | | 116,54 | 116,68 | 116,70 | 116,66 | 116,64 | 116,56 | |

## 0+375.00

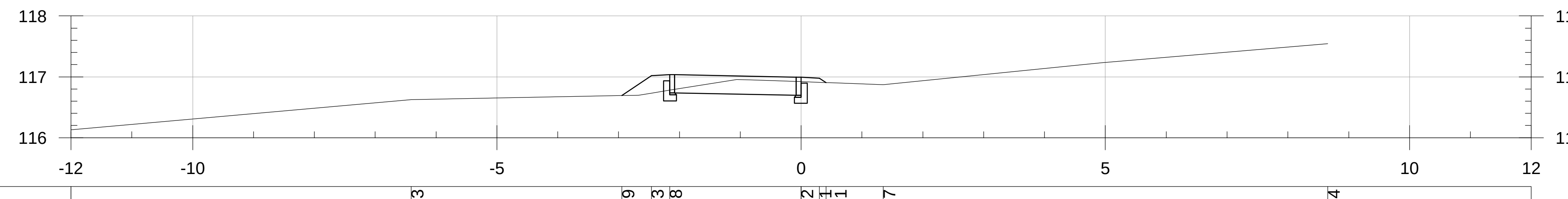

| | | | | | | | | | |
|---|---|---|---|---|---|---|---|---|---|
| Rzędna istniejąca: | 116,63 | 116,69 | 116,73 | 116,78 | 116,92 | 116,91 | 116,91 | 116,87 | 117,54 |
| Odległość od osi: | -6,41 | -2,95 | -2,46 | -2,16 | 0,00 | 0,30 | 0,41 | 1,35 | 8,66 |
| Rzędna projektowana: | | 116,69 | 117,02 | 117,04 | 117,00 | 116,98 | 116,91 | | |

Zamawiający:
Gmina Więcbork
ul. Mickiewicza 22
89-410 Więcbork

Wykonawca:
GRA-DROG
Sławomir Grabowski
85-733 Bydgoszcz, ul. Skłodowskiej -Curie 80/28
NIP: 554-142-88-64 Regon: 092590197

Obiekt i temat zadania:
Przebudowa drogi wojewódzkiej nr 242 polegająca na budowie ścieżki rowerowej na dz. 453 obr. Śmiłowo, 404 obr. Więcbork, oraz przebudowa drogi gminnej polegająca na budowie ścieżki rowerowej na dz. 575/3 obr. Runowo Kraj wraz z budową szlaku rowerowego na dz. 85/10-LP, 85/8-LP, 86/2-LP, 87/5-LP, 579 obr. Runowo Kraj. gm. Więcbork

Nr rys.: 5/2

Branża: Drogi

Data: 30.01.2023

Skala: 1:100

Temat: PRZEKROJE POPRZECZNE

Faza: PT

Projektant branży drogowej:
inż. J. Jurkiewicz
upr. bud. do projekt. bez ograniczeń
w specj. drogi - nr GP.III 7210/239/77

Opracowanie:
mgr inż. Sławomir Grabowski
mgr inż. Aneta Witkowska

Sprawdzający branży drogowej:
mgr inż. A. Felchner
upr. bud. do projekt. bez ograniczeń
specj. drogi - nr KUP/0113/POOD/14